神奈川県学生バドミントン連盟 春季神奈川リーグ

平成２９年５月１４日　関東学院大学

混合ダブルスＢクラス

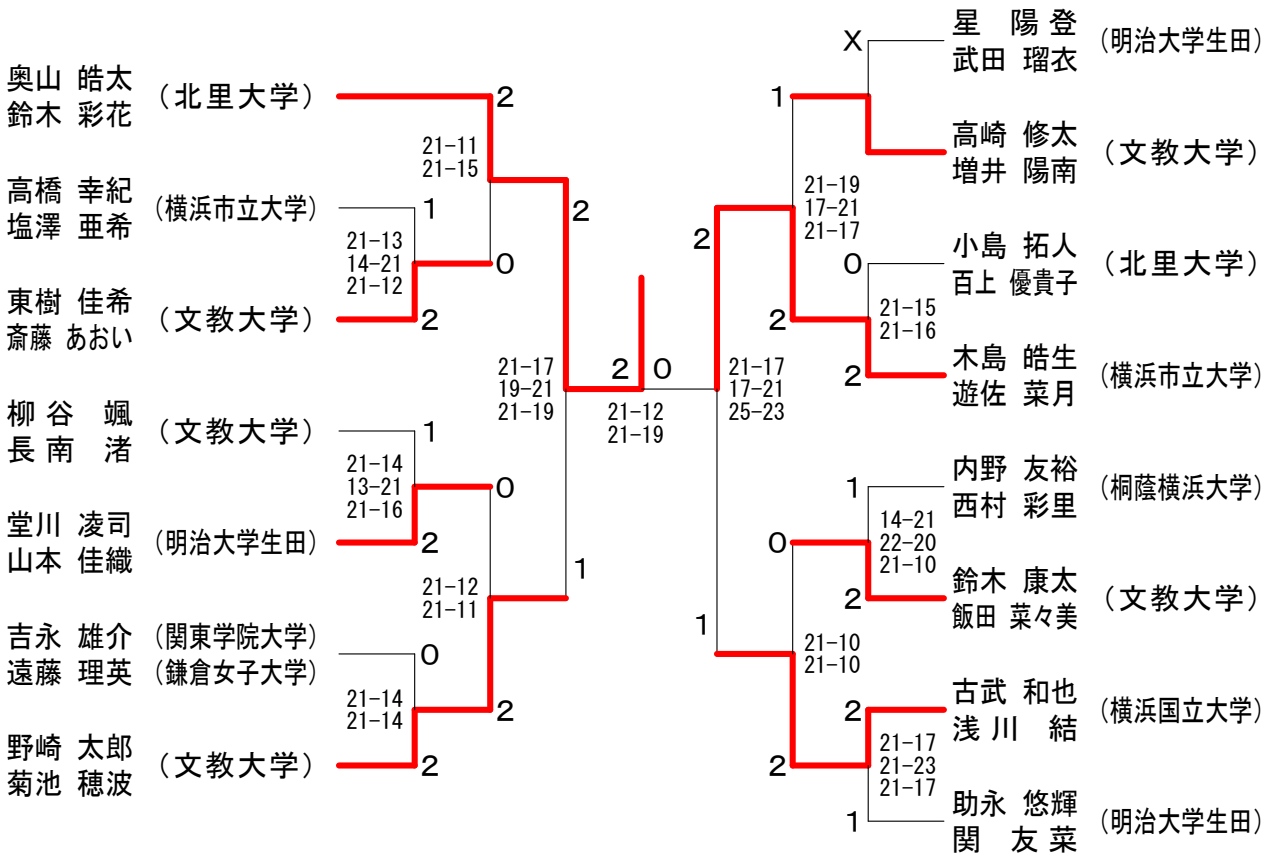
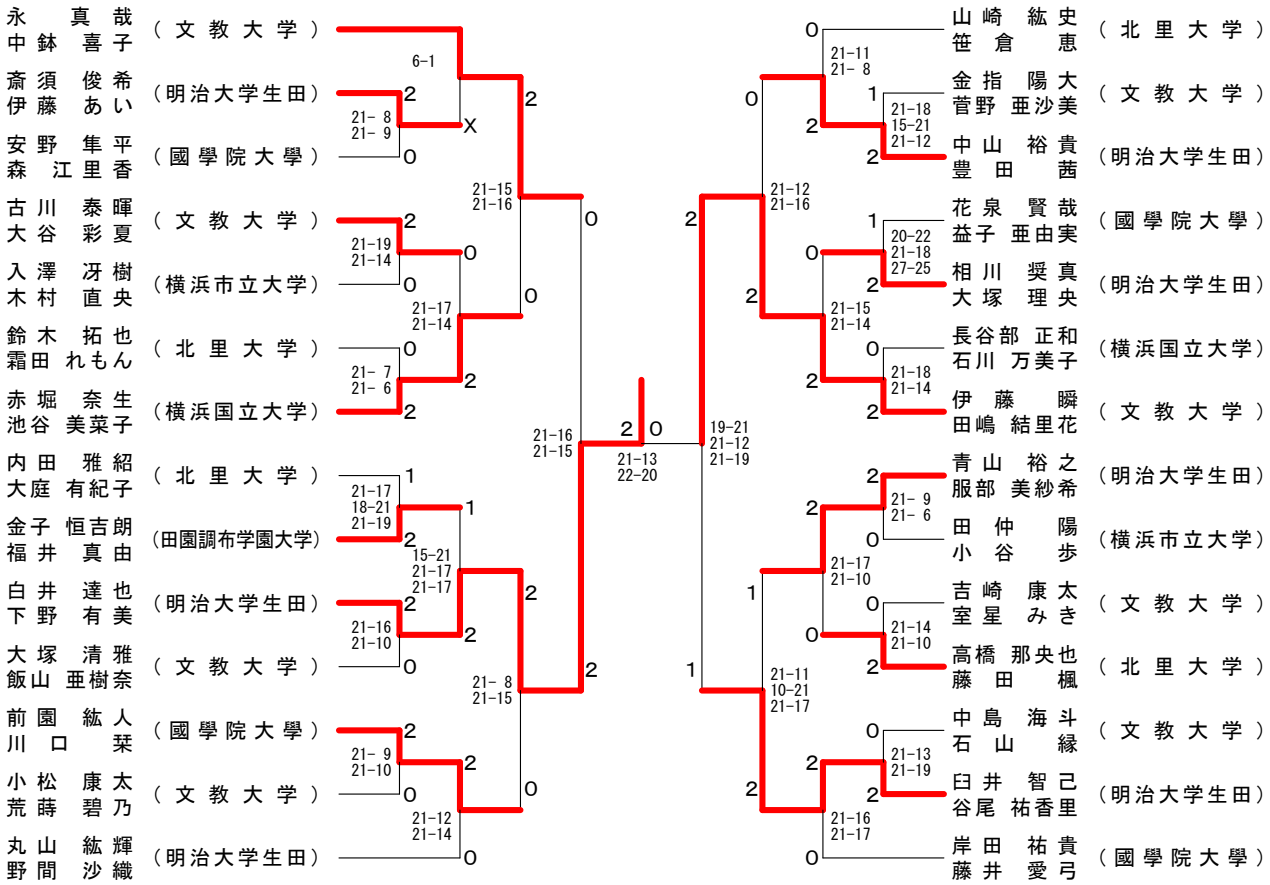
混合ダブルスＣクラス